1 Trui

275-020 UP-IN-THE-SKY

Maat S - M / L - XL

Modelmaten: Bovenwijdte 106/120 cm
Lengte (inclusief schouder) 53/56 cm

Materiaal: WOOLADDICTS GLORY (Merino extrafine) 800/950 = 16/19 bollen gebroken wit 1061.0094. LANGYARNS / ADDI breinldn Nr 5½ en 8. 1 korte rondbrnld Nr 5½.

Patroon I: Nldn Nr 5½: 1 av st, 1 r st.

Patroon II: Nldn Nr 5½: r tricot = r op goede kant, av op av kant. **In toeren** = alle st r br.

Patroon III: Nldn Nr 8: halfpatentsteek**: 1ste nld goede kant:** r. **2de nld av kant:** 1 kst, * 1 r st, hierbij 1 nld dieper insteken (= 1 patentst), 1 av st *, van * tot * blijven herh, eindigen met 1 patentst, 1 kst. **De kst enkel op het einde van de nld br, bij het begin van de nld de kst av afh.**

Tip 1: de kst ook in het overeenstemmend pat br en bij het in elkaar zetten de naden slechts op een halve kst diepte maken.

Tip 2: opvallende mind (raglan rug- en voorpand): rechterkant = 1 kst, 3 r st, 3 st r samenbr. Linkerkant = 1 dubbele overhaling (1 st afh, 2 st r samenbr en de afgehaalde st over de samengebreide st halen), 3 r st, 1 kst.

Tip 3: opvallende meerd (mouwen): de meerd worden telkens aan weersz van de 9 middelste st gebreid: voor de markering = uit 1 st 3 st br (1 r st, 1 omslag, 1 r st), de 9 middelste st br en na de markering opnieuw 3 st uit 1 st br. In de volg nld op de av kant de nieuw gemeerderde st 1 av, 1 r, 1 av br, hierbij de r st niet dieper insteken. Aansluitend in pat III verder br.

Tip 4: opvallende mind (raglan mouwen): rechterkant = 1 kst, 5 r st, 3 st r samenbr. Linkerkant = 1 dubbele overhaling (1 st afh, 2 st r samenbr en de afgehaalde st over de samengebreide st halen), 5 r st, 1 kst.

Tip 5: de raglan is bij de mouwen hoger als bij het voor-en rugpand, dat zorgt voor volume thv de schouders.

Proeflapje: **Patroon III**, Nldn Nr 8:
12 st = 10 cm breed
26 nldn = 10 cm hoog

Rugpand: 65/73 st opz met nldn Nr 5½. 1 nld in pat I br, daarna 3 nldn in pat II br, hierbij met 1 nld op de av kant beginnen. Aansluitend in pat I verder br, hierbij met 1 r kst, 1 av st beginnen. Op 13 cm van de opzet met nldn Nr 8 in pat III verder br. **Armsgat:** op 28 cm van de opzet aan weersz 1x4 st afk, daarna voor de **raglan** elke 10de nld 1x2 st, elke 8ste nld 2x2 st, elke 6de nld 3x/5x2 st, elke 4de nld 2x/1x2 st en na 2 nldn 1x2 st opvallend mind (zie tip 2). Op 21/24 cm raglanhoogte de overbl 21/25 st laten liggen.

Voorpand: als het rugpand br.

Mouwen: 35/39 st opz met nldn Nr 5½. 1 nld in pat I br, daarna 3 nldn in pat II br, hierbij met 1 nld av kant beginnen. Aansluitend in pat I verder br, hierbij met 1 r kst, 1 av st beginnen. Op 11 cm van de opzet met nldn Nr 8 in pat III verder br, hierbij voor de meerd de middelste 9 st markeren en voor de afschuining 5x2 st elke 10de nld opvallend meerd (zie tip 3) = 55/59 st. De nieuw gemeerderde st in pat III meebr. **Raglan:** op 44 cm van de opzet aan weersz 1x4 st afk, daarna voor de raglanafschuining aan weersz elke 16de nld 2x/3x2 st, elke 10de nld 2x/1x2 st, elke 8ste nld 2x2 st en na 4 nldn 1x2 st opvallend mind (zie tip 4). Op 27/30 cm raglanhoogte (zie tip 5) de overbl 19/23 st laten liggen.

Afwerking: naden sluiten, hierbij over 1 cm met naar buitenliggende naad (ev de kleine omslag fixeren). De raglannaden met kleine steekjes naaien en de mouwen een beetje inhouden (zie tip 5). **Halsboord:** met de rondbrnld de 80/96 st in wacht opnemen (rugpand = 21/25 st, 1ste mouw = 19/23 st, voorpand = 21/25 st, 2de mouw = 19/23 st), hierbij de naast elkaar liggende kst samenbr = 76/92 st. 1 toer av br, daarna in pat I rondbr. Op 9 cm boordhoogte nog 3 toeren in pat II en 1 toer in pat I br. Aansluitend 1 toer av en tegelijk alle st zeer soepel afk.

1 Trui
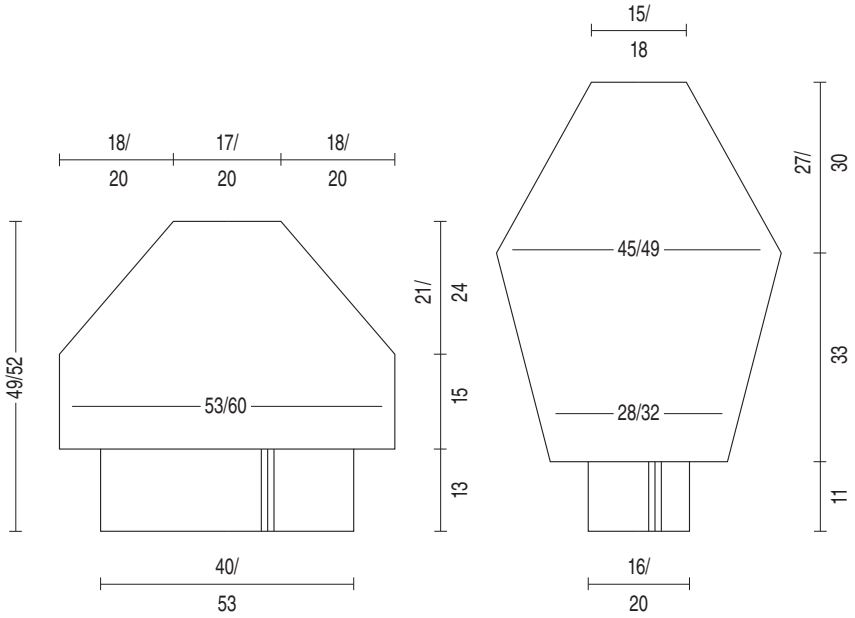
275_020_sch